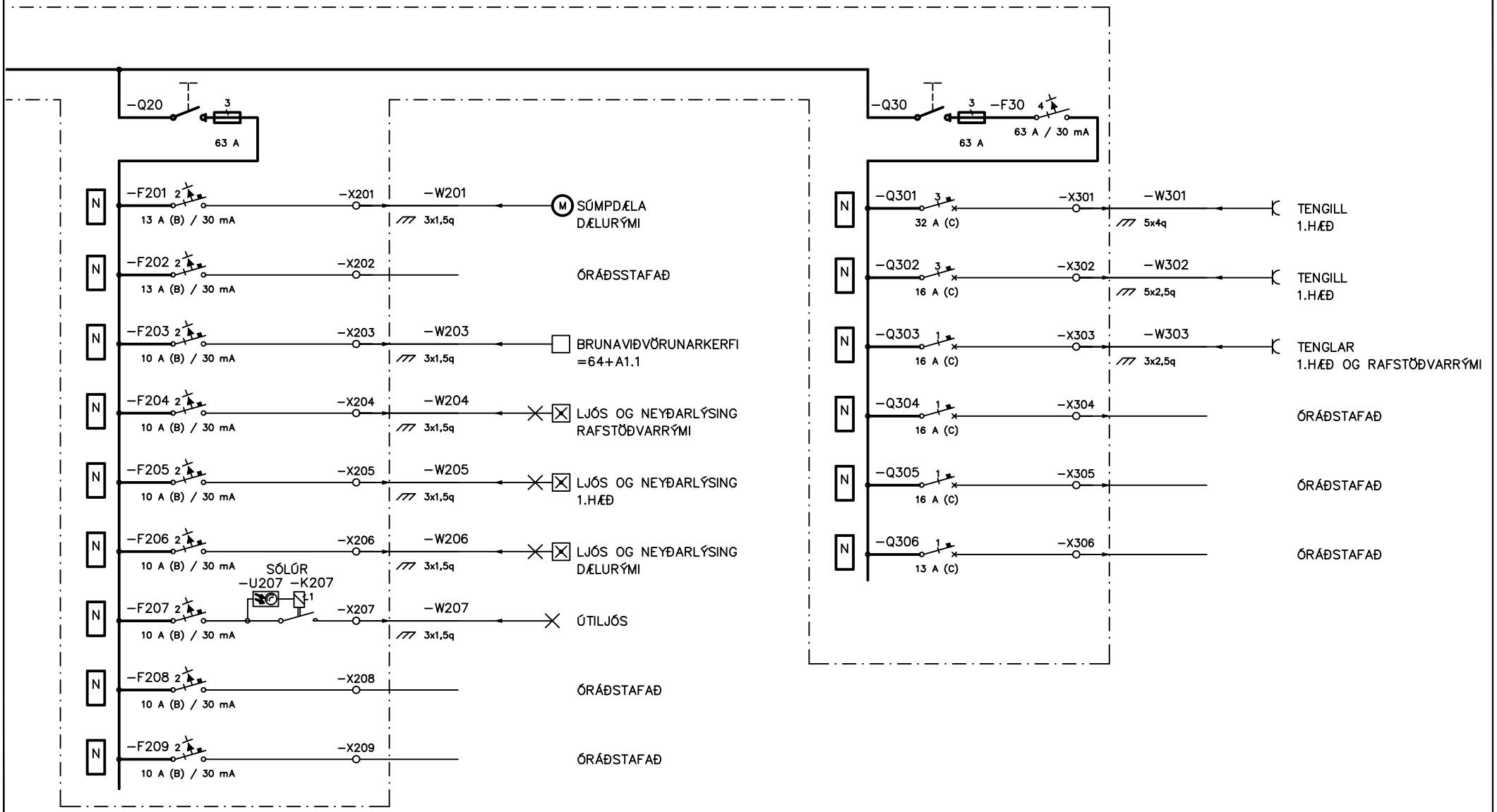

GARÐABÆR

VERKÍS

www.verkis.is - sími: +354 422 8000

SAMÞYKKT:

ÚTG	DAGS	SKÝRINGAR	HANN
1	2020-06-10	ÚTBOÐSTEIKNING	RH

ÁLFTANES, MIÐSVÆÐI

SKÓLPDÆLUSTÖÐ BREIÐUMÝRI

Raflagnir

Dreifiskápur =22+A1.1

Einlínuteikning

VERKFANG 07101 TEIKNING 011.E22.1102 1

V:\07\07101\teikn\+E\3-Einlinuteikningar\23+A1.1.dwg

© Öll afnot og afritun teikningar, að hluta eða í heild er háð skriflegu leyfi höfunda