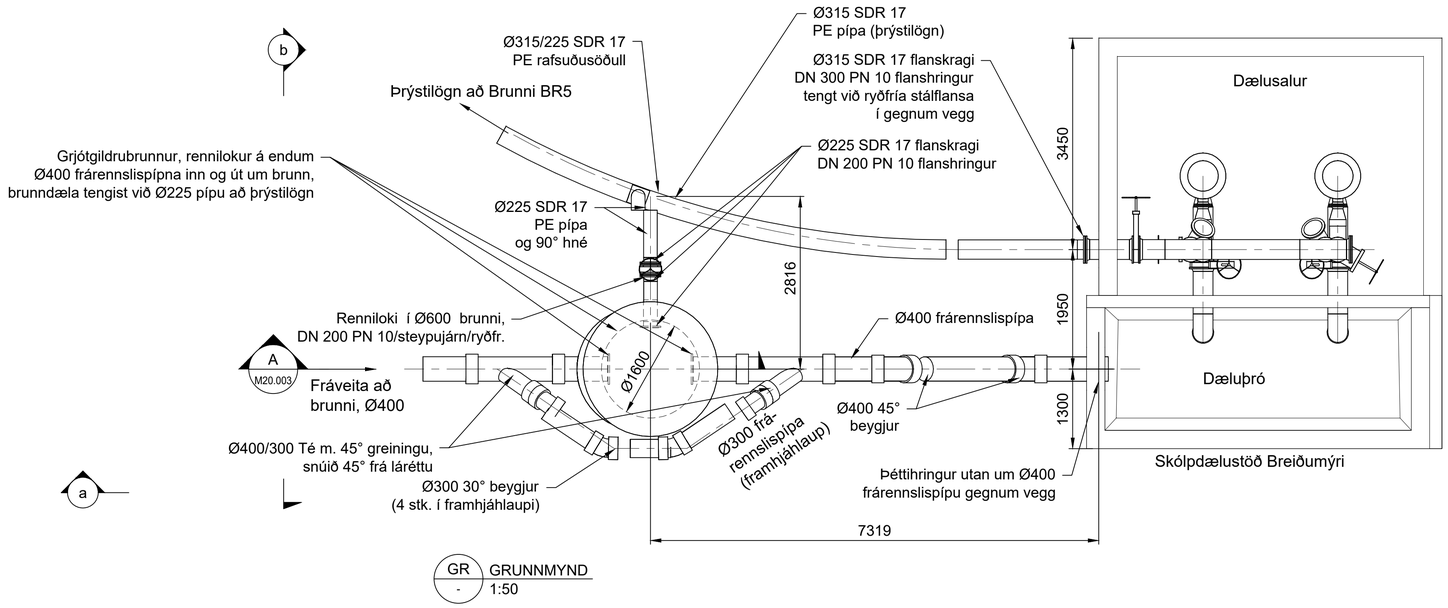

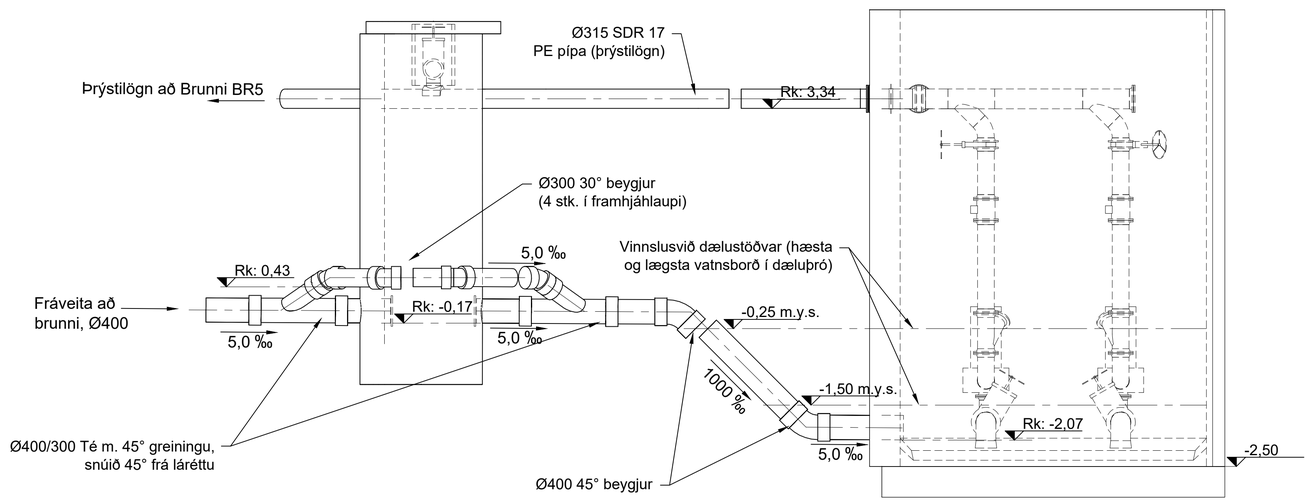

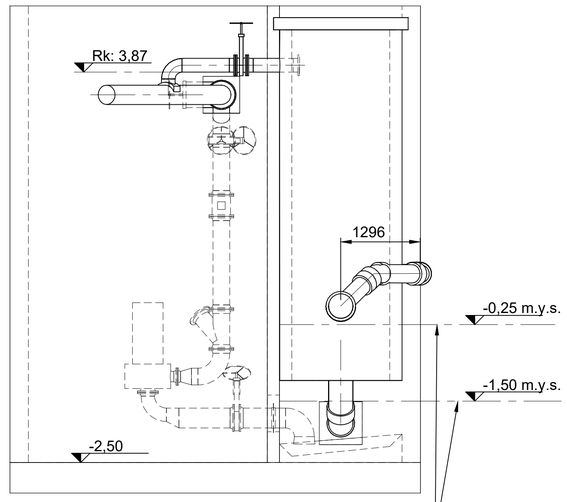

SKÝRINGAR:

Fráveitulögn að dælustöð er úr riffluðu fráveituefni, samsett með múffum og þéttihringjum. Þrýstipípa frá dælustöð og millisamband úr grjótgildrubrunni er PE plastpípa

Dæling úr grjótgildrubrunni: Lokunum tveimur í brunninum er lokað, skólp fer um Ø300 framhjáhlaup að dælustöð. Dælt er úr brunni inn á Ø225 millisamband að þrýstilögn, með brunndælu (10-20 l/s, 6-8 mVs, 2-3 kW).

Tæming/hreinsun dæluþróar í dælustöð: Loku úr grjótgildrubrunni að dælustöð er lokað (hægra megin á grunnmynd), dælt er með brunndælu (10-20 l/s, sama og a.o.) inn á þrýstilögn - ef vatnsborð er <0,43 m.y.s. rennur ekkert inn í þró dælustöðvar. Dælt er úr þró dælustöðvar með annarri tæmidælu (heildarmagn ca. 8 m^3), annað hvort upp í tankbíl eða inn á þrýstihlið stöðvardælna, inn á þrýstilögn.

Dæling úr grjótgildrubrunni/dæluþró fari fram þegar rennsli í kerfi er lágt, <20 l/s.

1:50 0 1000 5000 mm

Frumstærð blaðs A1 - A3 = 50% minnkun

V:\07\07101\teikn\+M\011.M20.004.dwg

GARÐABÆR

VERKÍS

www.verkis.is - sími: +354 422 8000

SAMÞYKKT:

ÚTG	DAGS	SKÝRINGAR	HANN
1	2020-11-25	ÚTBOÐSTEIKNING	ÓPE

ÁLFTANES, MIÐSVÆÐI

SKÓLPDÆLUSTÖÐ BREIÐUMÝRI

Fráveita

Grjótgildra og tengingar

Grunnmynd og snið

VERKFANG 07101 TEIKNING 011.M20.004 1

© Öll afnot og afritun teikningar, að hluta eða í heild er háð skriflegu leyfi höfunda