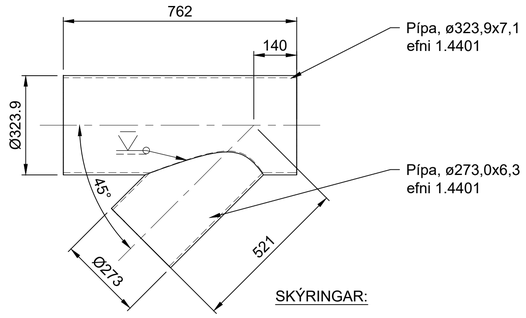


01 M30.002 SÉRMYND, 45° té
1:10

SKÝRINGAR:

2 stk. af þessu té eru smíðuð eða sérpöntuð í sömu málum og lágmarksefnisþykktum, eins og sýnt er a.o.
Þyngd: ca. 52 kg/stk.
Útflatningur verður útvegaður af grein, sé þess óskað.
Suða á grein við aðalpípu: Sjá nánar í verklýsingu um fösun pípna.

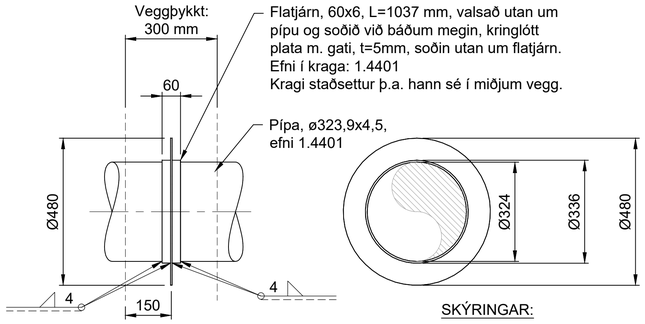


02 M30.002 SÉRMYND, styrktarkragi gegnum vegg
1:10

SKÝRINGAR:

3 stk. af þessum kraga eru smíðuð og steypt inn í vegg milli þróar og dælustöðvar (2 stk.) og suðurvegg dælustöðvar að þrýstilögn (1 stk.)
Númer á suðutákni er a-mál.

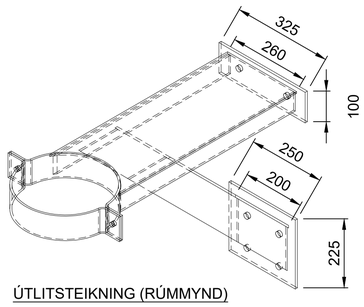


ÚTLITSTEIKNING (RÚMMYND)

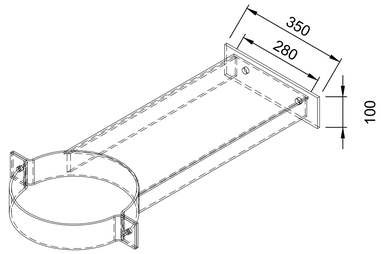


ÚTLITSTEIKNING (RÚMMYND)

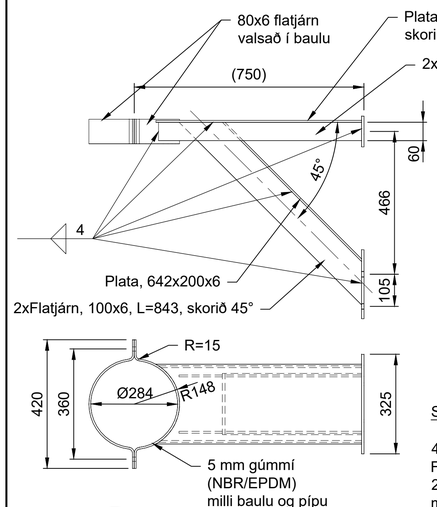


03 M30.002 SÉRMYND, rörbaula 1
1:10

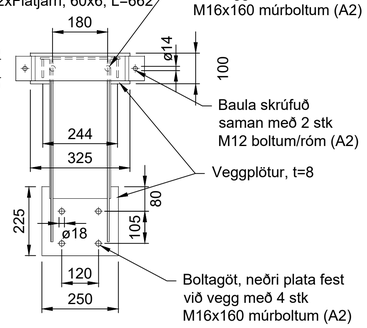


SKÝRINGAR:

4 stk. af þessari baulu eru smíðuð - þyngd: ca. 35 kg/stk
Flatjárn í baulu um DN 250 pípu: 80x6, skrúfað saman með 2xM12 boltum/róm. Veggplötur, t=8mm, festar með M16 múrboltum.
Aðrar plötur eru úr 6 mm þykku efni.
Allt plötuefni/flatjárn er ryðfrítt stál, 1.4301 (AISI 304)
Allir boltar/rær/múrboltar: Efni A2 (ryðfr.)
Númer á suðutákni er a-mál.

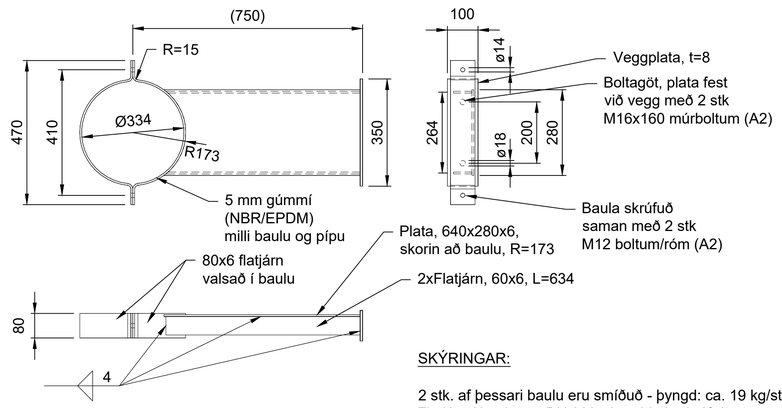


04 M30.002 SÉRMYND, rörbaula 2
1:10

SKÝRINGAR:

2 stk. af þessari baulu eru smíðuð - þyngd: ca. 19 kg/stk
Flatjárn í baulu um DN 300 pípu: 80x6, skrúfað saman með 2xM12 boltum/róm. Veggplata, t=8mm, fest með M16 múrboltum.
Aðrar plötur eru úr 6 mm þykku efni.
Allt plötuefni/flatjárn er ryðfrítt stál, 1.4301 (AISI 304)
Allir boltar/rær/múrboltar: Efni A2 (ryðfr.)
Númer á suðutákni er a-mál.

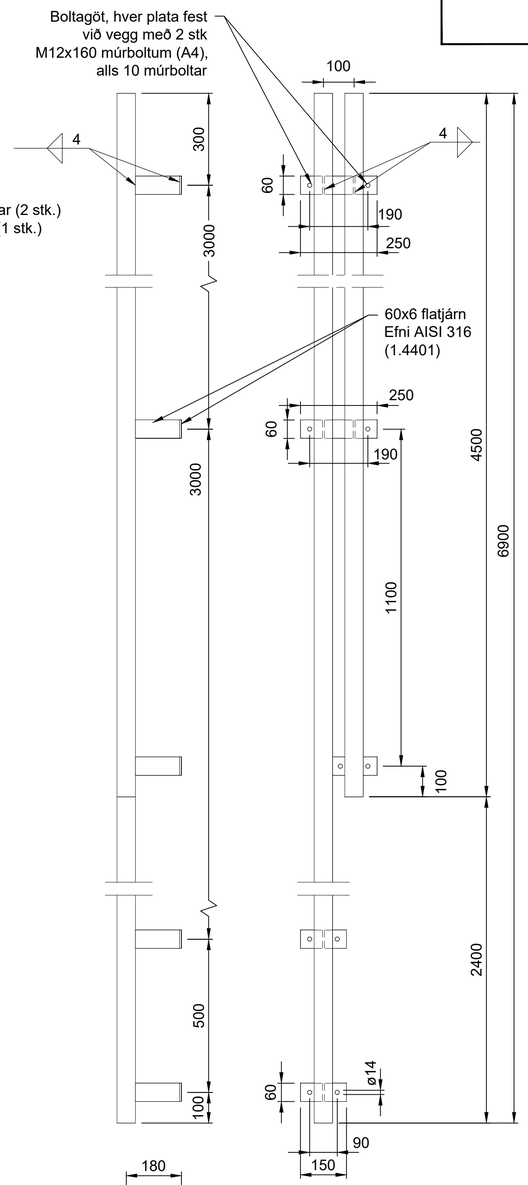


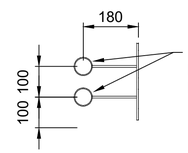


05 M30.002 SÉRMYND, rör fyrir hæðarskynjara
1:10

SKÝRINGAR:

1 stk. af þessum pípum/veggfestingum smíðað
Þyngd: ca. 53 kg
Flatjárn soðin á rör og við veggplötur, veggplötur (5 stk.) skrúfaðar við vegg
með M12 ryðfríum
(A4) múrboltum, 2 stk. pr. plötu

1:10 0 100 500 1000 mm
Frumstærð blaðs A1 - A3 = 50% minnkun

GARÐABÆR

VERKÍS
www.verkis.is - sími: +354 422 8000

SAMÞYKKT:

| ÚTG | DAGS | SKÝRINGAR | HANN |
|---|---|---|---|
| 1 | 2020-11-25 | Útboðsteikning | ÓPE |

ÁLFTANES, MIÐSVÆÐI
SKÓLPDÆLUSTÖÐ BREIÐUMÝRI
Vélbúnaður
Pípulögn
Sérmyndir

VERKFANG 07101 TEIKNING 011.M30.007 1

V:\07\07101\teikn\+M\011.M30.007.dwg

© Öll afnot og afritun teikningar, að hluta eða í heild er háð skriflegu leyfi höfunda